HP 182 PERC

单玻系列

HYSOLAR

540~555W

HY-P10/72H

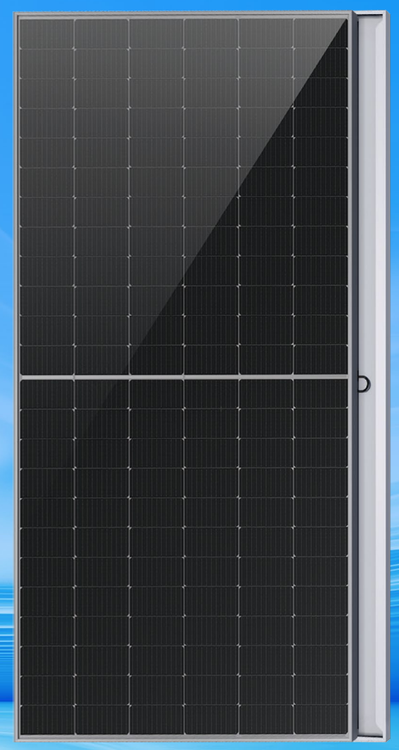

- 高转换效率21.5%
- MBB叠加半片技术，提升功率，降低隐裂影响
- 无损切割，降低隐裂风险
- 耐恶劣环境，应用场景更加广泛
- 抗PID
- 高投资收益，更低BOS，降低LCOE成本

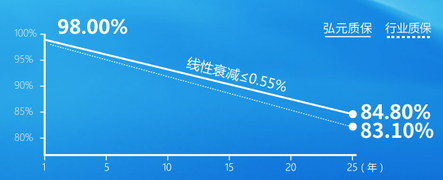

材料/工艺12年质保　功率25年线性质保

©弘元绿能版权所有，拥有最终解释权。产品规格书若有任何变更，恕不另行通知。
请使用我司最新版本。

电气性能参数

STC： 光照强度 1000W/m²，电池温度 25℃，大气质量 =1.5

额定峰值功率 (Pmpp / Wp)	540	545	550	555
额定峰值电压 (Vmpp / V)	41.76	41.93	42.10	42.27
额定峰值电流 (Impp /A)	12.93	13.00	13.06	13.13
开路电压 (Voc / V)	49.70	49.90	50.10	50.30
短路电流 (Isc /A)	13.72	13.81	13.90	13.98
组件全面积效率	20.9%	21.1%	21.3%	21.5%

NMOT： 光照强度 800W/m²，环境温度 20℃，大气质量 =1.5，风速 1m/s

额定峰值功率 (Pmpp / Wp)	403.5	407.3	411.0	414.8
额定峰值电压 (Vmpp / V)	38.92	39.08	39.24	39.39
额定峰值电流 (Impp /A)	10.37	10.42	10.48	10.53
开路电压 (Voc / V)	46.97	47.16	47.34	47.53
短路电流 (Isc /A)	11.13	11.20	11.27	11.35

温度系数

额定功率温度系数 (Pmpp)	-0.34%/℃
短路电流温度系数 (Isc)	+0.05%/℃
开路电压温度系数 (Voc)	-0.26%/℃
组件标称工作温度 (NMOT)	42±2℃

工作参数

最大系统电压 (IEC/UL)	1500Vdc
二极管数量	3
接线盒防护等级	IP 68
最大串联保险丝额定电流	25 A

电流-电压曲线(550W)

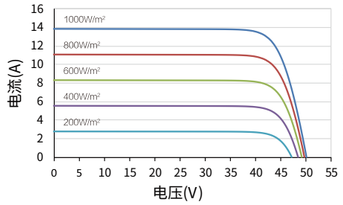

功率-电压曲线 (550W)

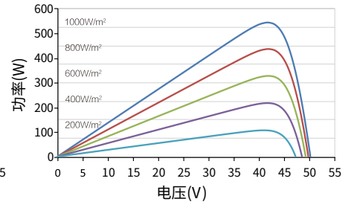

电流-电压曲线(550W)

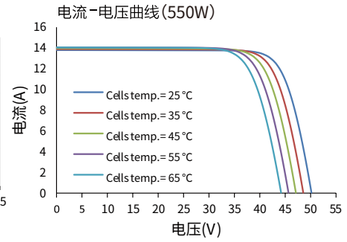

机械参数

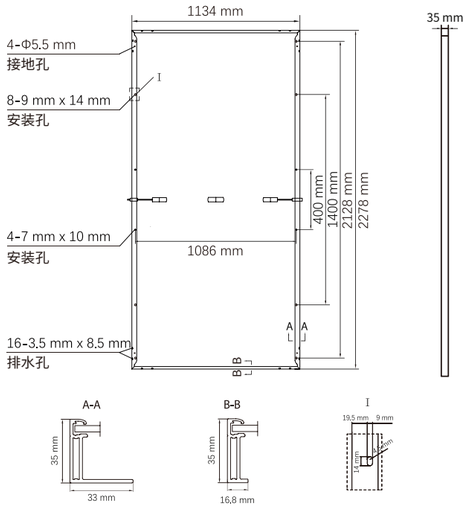

组件外形尺寸 (长 x 宽 x 高)	2278 x 1134 x 35 mm
电池片	P 型单晶硅
电池片数量	144（6*24）
边框类型	银白色阳极氧化铝型材
玻璃厚度	3.2 mm
电缆长度（包含连接头）	竖直安装 : (+) 350 mm，(-) 250 mm ；或客制化 ；
电缆截面积 (IEC/UL)	4 mm² / 12 AWG
①最大测试机械载荷	5400 Pa (正面) / 2400 Pa (背面)
接线器类型 (IEC/UL)	MC4(兼容)/MC4原装(可选)
包装参数	组件重量 26.9 kg
	每托数量 31 块 / 托 (以合同为准)
	单托重量 893 kg
	装载量 (17.5m 平板车)930 块 / 车

① 请参考组件安装手册或联系我司确认；最大测试机械载荷 = 1.5 x 最大设计机械载荷。