SRNE 硕日

光伏储能管控专家
www.szshuori.com

太阳能储能逆变控制一体机

SR-HF4830S60/SR-HF4840S60/SR-HF4850S80

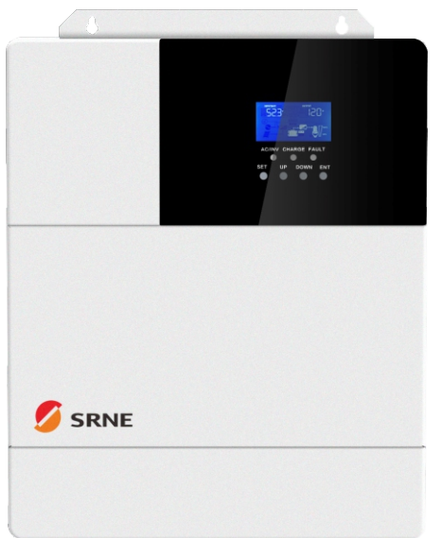

产品简介
Product introduction

HF 系列是集太阳能储能&市电充电储能、交流正弦波输出于一体的新型混合太阳能储能逆变控制一体机，采用 DSP 控制，通过先进的控制算法，具有高响应速度、高可靠性和高工业化标准等特点。

产品特点
Performance characteristics

- 采用全数字化电压电流双闭环控制，先进的SPWM技术，输出纯正弦波。
- 拥有市电旁路、逆变输出两种输出方式，具备不间断供电功能。
- 拥有4种充电模式可选：仅太阳能、市电优先、太阳能优先、混合充电。
- 先进的MPPT技术，效率高达99.9%。
- LCD液晶屏设计、3个LED指示灯，动态显示系统数据及运行状态。
- ON/OFF船型开关控制交流输出。
- 具有省电模式功能，降低空载损耗。
- 采用智能可调速风扇，高效散热，延长系统寿命。
- 自带锂电池激活功能，支持铅酸电池、锂电池接入。
- 拥有多项保护功能，360° 全方位防护。
- 具有完备的短路保护，过欠压保护，过载保护，反灌保护等。

产品连接图
Product connection diagram

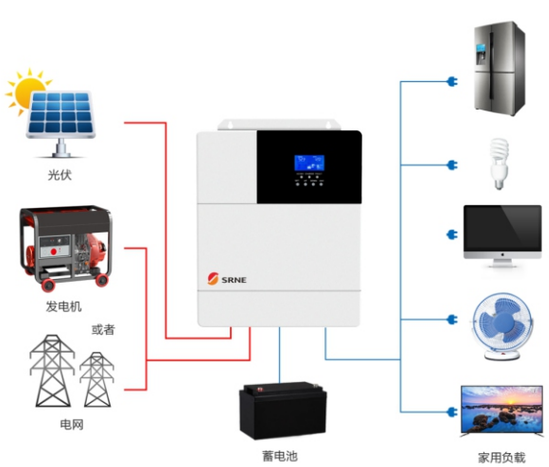

产品特征
Product characteristics

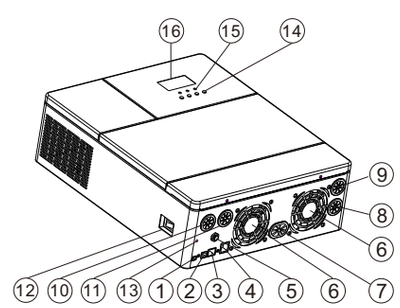

①	CAN通信端口	⑨	PV1端口
②	USB通信端口	⑩	AC输入端口
③	RS485通信端口	⑪	AC输出端口
④	干结点端口	⑫	ON/OFF船型开关
⑤	过载保护器	⑬	接地螺丝孔
⑥	散热风扇	⑭	轻触按键
⑦	蓄电池端口	⑮	指示灯
⑧	PV2端口	⑯	LCD屏

规格参数 >>>

型号	HF4830S60	HF4840S60	HF4850S80
市电模式			
额定输入电压	220/230Vac		
输入电压范围	(170Vac~280Vac) ±2%/(90Vac-280Vac)±2%		
频率	50Hz/ 60Hz（自动侦测）		
频率范围	47±0.3Hz ~ 55±0.3Hz (50Hz)/57±0.3Hz ~ 65±0.3Hz (60Hz);		
过载/短路保护	断路器		
效率	>95%		
转换时间(旁路与逆变)	10ms (典型值)		
交流反灌保护	有		
最大旁路过载电流	40A		
逆变模式			
输出电压波形	纯正弦波		
额定输出功率(VA)	3000	4000	5000
额定输出功率(W)	3000	4000	5000
功率因素	1		
额定输出电压 (Vac)	230Vac		
输出电压误差	±5%		
输出频率范围 (Hz)	50Hz ± 0.3Hz/60Hz ± 0.3Hz		
效率	>90%		
过载保护	(102%<负载<125%) ±10%: 报错并5分钟后关闭输出; (125%<负载<150%) ±10%: 报错并10秒后关闭输出； 负载>150% ±10%: 报错并5秒后关闭输出；		
峰值功率	6000VA	8000VA	10000VA
带载电机能力	2HP	3HP	4HP
输出短路保护	断路器		
旁路断路器规格	40A		
额定电池输入电压	48V（最小启动电压44V）		
电池电压范围	40.0Vdc~60Vdc ± 0.6Vdc (欠压告警 / 关机电压 / 过压告警/ 过压恢复...LCD屏幕可设置)		
省电模式	负载 ≤25W		
光伏充电			
电池类型	铅酸或锂电池		
最大充电电流	60A		
充电电流误差	± 5Adc		
充电电压范围	40 –58Vdc		
短路保护	断路器与熔断保险丝		
断路器规格	40A		
过充保护	告警并1分钟后关闭充电		
太阳能充电			
最大PV开路电压	145Vdc		
PV工作电压范围	60-145Vdc		
MPPT电压范围	60-115Vdc		
电池电压范围	40-60Vdc		
最大输出功率	3200W		4200W
太阳能充电电流范围（可设置）	0-60A		0-80A
充电短路保护	熔断保险丝		
接线保护	反接保护		
认证规格			
规格认证	CE(IEC/EN62109-1、-2)、ROHS2.0		
EMC认证等级	EN61000		
工作温度范围	-15°C to 55°C		
存储温度范围	-25°C ~ 60°C		
湿度范围	5% to 95%（三防漆保护）		
噪音	≤60dB		
散热	强制风冷，风速可调		
通讯界面	USB/RS485(蓝牙/WiFi/GPRS)/干节点控制		
尺寸（L*W*D）	430mm*338mm*126mm		
重量（KG）	10		